AQUAMOT
Systemy Uzdatniania Wody

Dane aktualne na dzień: 24-11-2026 15:44

Link do produktu: https://bluewater24.pl/bateria-lazienkowa-umywalkowa-nikolas-nik-bun011c-p-514.html



Bateria łazienkowa - umywalkowa: NIKOLAS NIK-BUN.011C

Cena brutto	**720,00 zł**
Cena netto	**585,37 zł**
Dostępność	**Dostępny**
Producent	**Blue Water**

Opis produktu



Bateria umywalkowa jednouchwytowa
NIKOLAS - NIK-BUN.011C - Art Platino

- wykończenie: CHROM
- białe wstawki wykonane z porcelany
- głowica ceramiczna
- elastyczne wężyki podłączeniowe 3/8”– 400 mm

Producent: Art Platino

Model: NIK-BUN.011C

Symbol EAN: 5901730614480

Bateria umywalkowa jednouchwytowa z **porcelanowymi wstawkami**, oraz **chromowym** wykończeniem







Stylowa bateria łazienkowa z serii Nikolas, pięknie prezentująca się w komfortowej łazience w stylu retro.
Elegancji dodają jej porcelanowe wstawki w kolorze białym z dyskretnym, czarnym motywem.
Wytworna i praktyczna – z gładkim, chromowym wykończeniem i szczelnymi głowicami ceramicznymi – będzie służyć niezawodnie i z wdziękiem.

Duża powierzchnia łazienki zobowiązuje do niestandardowych rozwiązań, nie tylko pod względem zagospodarowania przestrzeni, ale także – zaaranżowania jej w taki sposób, aby każdy element wyposażenia łatwo było utrzymać w czystości. Seria **stylowych baterii łazienkowych Nikolas** spełnia oba te wymagania dzięki szerokiej gamie baterii, a także serii akcesoriów łazienkowych w tej samej linii wzorniczej.

Wykonane z wysokiej jakości mosiądzu, pokryte warstwą miedzi, niklu i wykończone chromem, zachowują szczelność i trwałość, a ich gładką powierzchnię zawsze łatwo wyczyścić. Porcelanowe elementy, odporniejsze na czyszczenie niż tworzywo sztuczne, gwarantują niezmienność koloru. Choć **seria Nikolas** utrzymana jest w stylu retro, została wyposażona we współczesne rozwiązania: zapewniające szczelność ceramiczne głowice hiszpańskiej firmy SEDAL oraz kierunkujące strumień wody i ułatwiające jej oszczędzanie perlatory firmy NEOPERL. Potwierdzeniem wysokiej jakości elementów tworzących baterie łazienkowe jest 5-letnia gwarancja obejmująca głowice, korpus i chromową powłokę.

Cenimy wygodę i prostotę, dlatego montaż naszych baterii jest łatwy – wszystkie ich elementy, raz zamocowane, pozostaną na swoim miejscu gwarantując bezawaryjne użytkowanie.

Wymiary:

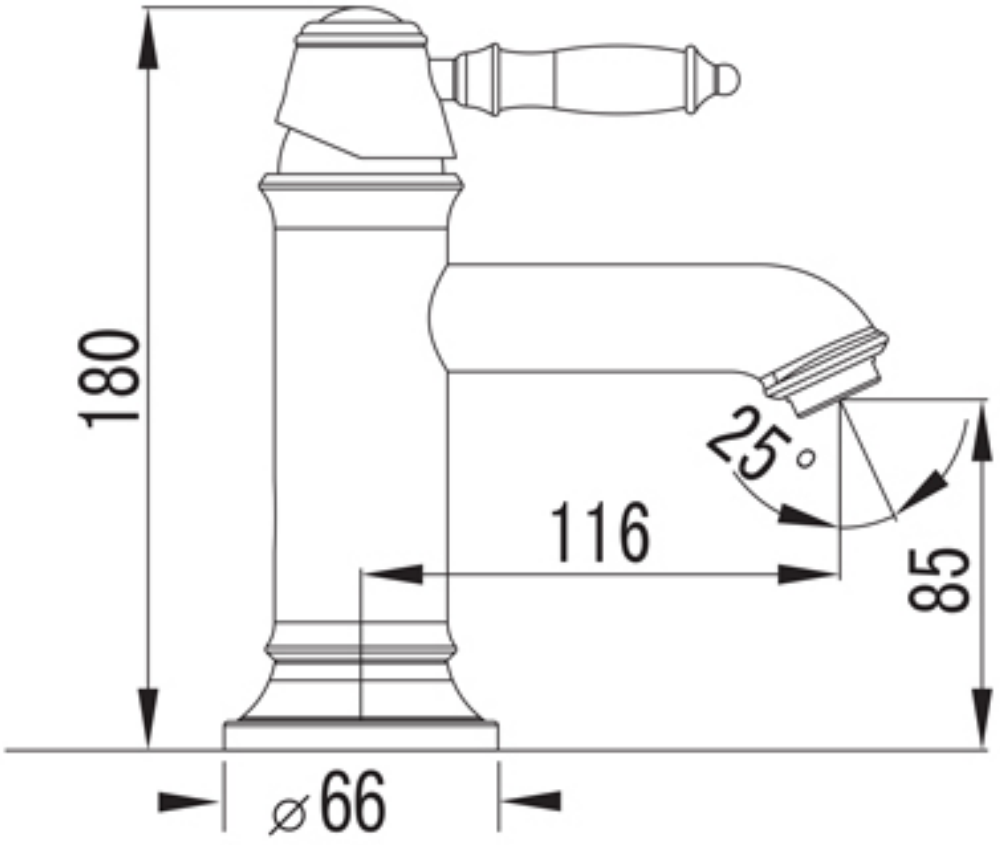

Gwarancja, jakiej udzielamy, obejmuje **5 lat** i dotyczy nie tylko samego **korpusu baterii**, ale także jej **wykończenia** i **ceramicznej głowicy**.



