Dane aktualne na dzień: 24-11-2026 15:44

Link do produktu: https://bluewater24.pl/bateria-lazienkowa-umywalkowa-hugo-hug-buw050c-p-552.html



Bateria łazienkowa - umywalkowa HUGO HUG-BUW.050C

Cena brutto	**1 268,00 zł**
Cena netto	**1 030,89 zł**
Dostępność	**Dostępny**
Czas wysyłki	**24 godziny**
Producent	**Blue Water**

Opis produktu



Bateria umywalkowa
HUGO - HUG-BUW.050C - Blue Water

- wykończenie: CHROM
- głowica ceramiczna
- wodospadowo ukształtowany strumień wody
- elastyczne wężyki podłączeniowe 3/8“ – 400 mm

Producent: Blue Water

Model: HUG–BUW.050C

Symbol EAN: 5901730613940

Bateria **umywalkowa** z **ceramiczna** głowicą i **chromowanym** wykończeniem



Przyciąga wzrok i sprawia, że w łazience czujesz się wyjątkowo.
Bateria łazienkowa Hugo ze swoim wysokim korpusem, elegancką płytą i wodospadowo opadającym strumieniem to niezwykle elegancki element wyposażenia. Nie szukaj kranu – funkcję wylewki pełni tu elegancka półeczka. Tuż pod nią, wewnątrz mosiężnego korpusu pracuje ceramiczna głowica KEROX, zapewniająca baterii Hugo szczelność i niezawodność.

Chromowe wykończenie nadaje baterii chłodną barwę, co w połączeniu z gładkością i połyskiem potęguje wrażenie elegancji i minimalistycznego wystroju. Długa, płaska rączka odchylająca się do przodu pozwala na montaż baterii blisko ściany. Umieszczenie rączki z prawej strony pozwala na intuicyjne uruchomienie strumienia wody dosłownie jednym ruchem ręki.

Elegancja, wygoda, użyteczność? A może piękno, nowoczesność, niebanalny design? Niezależnie od tego, w jakiej kolejności wymienialibyśmy ważne dla nas cechy baterii, zestawów i akcesoriów łazienkowych, **seria Hugo**, odpowiadałaby wszystkim oczekiwaniom – od minimalistycznego wyglądu aż po najszerszy wachlarz akcesoriów.

Łazienka to miejsce, w którym rozpoczynamy i kończymy dzień, a swoim charakterem, rodzajem wyposażenia i stopniem komfortu może nam pomóc w uaktywnieniu drzemiącej w nas energii i radości życia już w pierwszych, porannych godzinach. A po całym dniu **łazienka** urządzona dokładnie tak, jak lubimy, staje się miejscem relaksu i azylem, w którym czas zwalnia.

Ekskluzywne baterie łazienkowe Hugo w połączeniu z idealnie pasującymi do nich wyjątkowo licznymi akcesoriami to seria dla miłośników komfortu i niebanalnego designu. Płaskie powierzchnie elementów, gładkość chromowego wykończenia tworzą klimat, w którym wygoda rozwiązania wyprzedza potrzebę.

Prawdziwe piękno jest trwałe, dlatego tworząc **serię Hugo** zadbaliśmy o niezawodność wszystkich jej elementów – od szczelności ceramicznych głowic firmy KEROX, poprzez wytrzymałość mosiężnych korpusów i trwałość trzywarstwowego wykończenia.

Technologia ULTRA–SOFT – nisko ciśnieniowy odlew korpusu, zapewniający gładkie wykończenie powłoki baterii.

Odporne jak brylant ceramiczne głowice KEROX wytrzymują ciśnienie wody 25 atm. oraz 500 000 cykli nawet przy niestabilnym cienieniu wody. Gwarantują cichą pracę baterii. Ceramiczne płytki głowicy są smarowane bezpiecznym smarem który podnosi ich wytrzymałość i wydajność.



Trzywarstwowa powłoka (miedź, nikiel i chrom) wykonana z wysoką precyzją. Odlewy produkowane za pomocą komputerowo sterowanych maszyn HYUNDAI, co zapewnia najwyższą jakość i szczelność korpusu baterii.

Przełączniki strumienia ciśnieniowe lub z blokadą.

Perlatory NEOPERL gwarantują optymalne zużycie wody.

BATERIE BLUE WATER POSIADAJĄ ATEST HIGIENICZNY NARODOWEGO INSTYTUTU ZDROWIA PUBLICZNEGO – PAŃSTWOWEGO ZAKŁADU HIGIENY.

Wysokiej jakości naszych produktów, potwierdzonych aż 5-letnią gwarancją jesteśmy pewni tak samo jak zachwytu w oczach naszych Klientów, poznających detale baterii i akcesoriów łazienkowych **serii HUGO**.

Cenimy wygodę i prostotę, dlatego montaż naszych baterii jest łatwy - wszystkie ich elementy, raz zamocowane, pozostaną na swoim miejscu gwarantując bezawaryjne użytkowanie.

Wymiary:

BATERIA UMYWALKOWA WYSOKA

HUG-BUW.050C

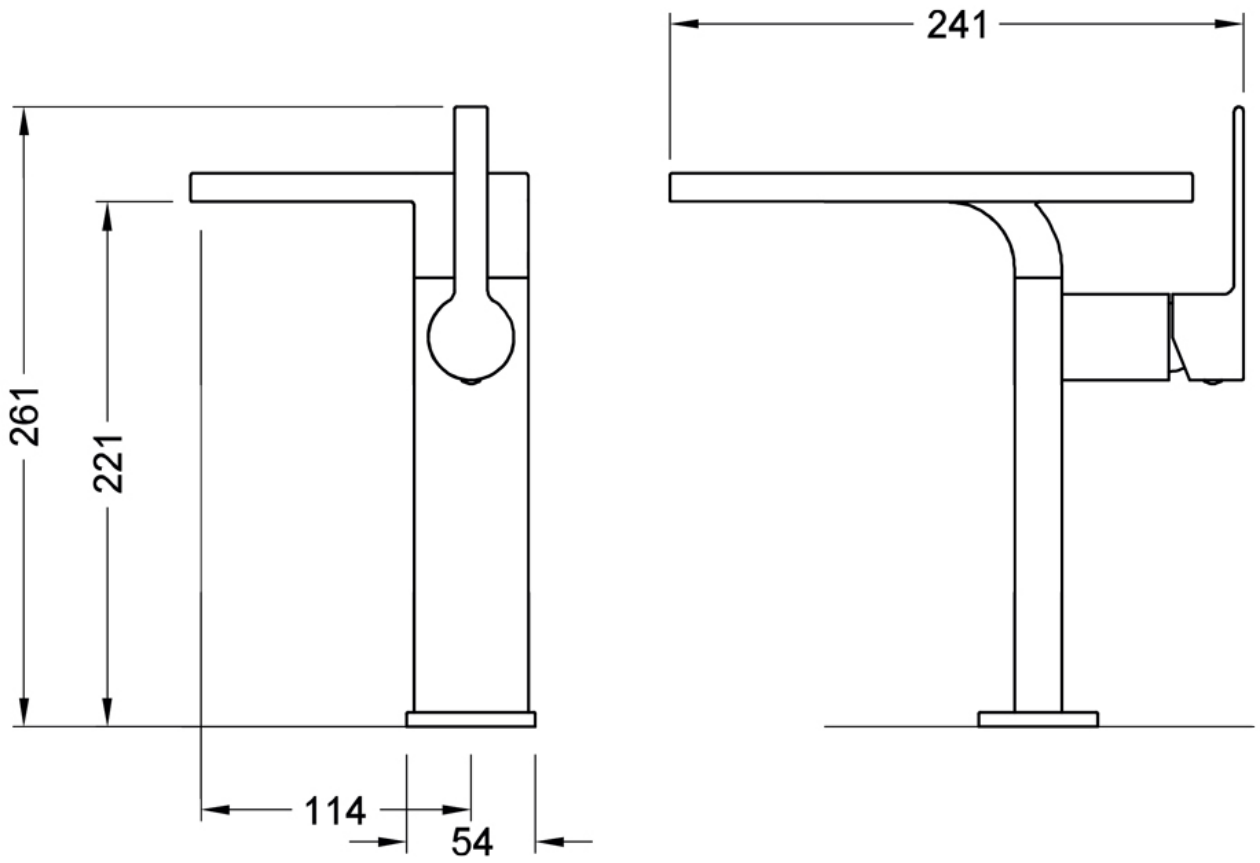

Gwarancja, jakiej udzielamy, obejmuje **5 lat** i dotyczy nie tylko samego **korpusu baterii**, ale także jej **wykończenia** i **głowicy**.


GWARANCJA
5 LAT


WYSYŁKA
GRATIS