AQUAMOT
Systemy Uzdatniania Wody

Dane aktualne na dzień: 24-11-2026 15:44

Link do produktu: https://bluewater24.pl/bateria-lazienkowa-umywalkowa-alora-alo-bun010c-p-414.html



Bateria łazienkowa - umywalkowa: Alora ALO-BUN.010C

Cena brutto	**425,00 zł**
Cena netto	**345,53 zł**
Producent	**Blue Water**

Opis produktu

Bateria umywalkowa
ALORA - ALO-BUN.010C - Blue Water

- wykończenie: CHROM
- głowice ceramiczne
- w komplecie korek automatyczny
- elastyczne wężyki podłączeniowe 3/8“ – 400 mm

Producent: Blue Water

Model: ALO-BUN.010C

Symbol EAN: 5901730611304

Bateria **umywalkowa** z **ceramiczną głowiący**, dzięki którym znacznie łatwiejsze będzie mycie i płukanie wszystkich produktów.





- Ekskluzywna bateria umywalkowa, dzięki której codzienne czynności staną się czystą przyjemnością.
- Eleganckie chromowane wykończenie idealnie wpasuje się w łazienkę XXI wieku
- Ceramiczne głowice firmy KEROX gwarantują **bezawaryjną pracę** baterii. Są przy tym bardzo **wytrzymałe,** nawet jeśli ciśnienie wody nie jest stabilne.

- Wysokość korpusu: 148 mm
- Wysokość wylewki: 83 mm
- Zasięg wylewki: 110 mm

Cenimy wygodę i prostotę, dlatego montaż naszych baterii jest łatwy – wszystkie ich elementy, raz zamocowane, pozostaną na swoim miejscu gwarantując bezawaryjne użytkowanie.

Wymiary:

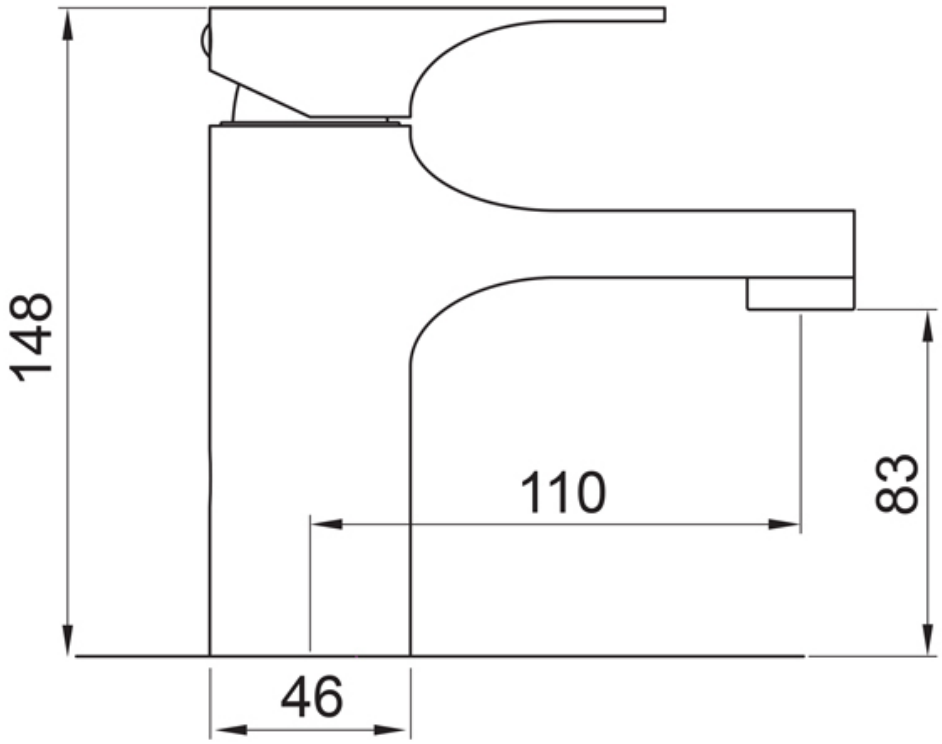



Gwarancja, jakiej udzielamy, obejmuje **5 lat** i dotyczy nie tylko samego **korpusu baterii**, ale także jej **wykończenia** i **ceramicznej głowicy**.


GWARANCJA
5 LAT


WYSYŁKA
GRATIS