Dane aktualne na dzień: 24-11-2026 15:44

Link do produktu: https://bluewater24.pl/bateria-lazienkowa-prysznicowa-rok-rok-bpk030c-p-523.html



Bateria łazienkowa - prysznicowa ROK ROK-BPK.030C

Cena brutto	**850,00 zł**
Cena netto	**691,06 zł**
Dostępność	**Dostępny**
Czas wysyłki	**24 godziny**
Producent	**Blue Water**

Opis produktu



Bateria prysznicowa
ROK - ROK-BPK.030C - Art Platino

- wykończenie: CHROM
- głowica ceramiczna

Producent: Art Platino

Model: ROK-BPK.030C

Symbol EAN: 5901730613384

Bateria prysznicowa z **chromowym wykończeniem** oraz **ceramiczną głowicą**



Ekskluzywna bateria **prysznicowa**, z ceramiczną głowicą, dzięki której codzienne czynności staną się czystą przyjemnością.

Eleganckie wykończenie idealnie wpasuje się w łazienkę XXI wieku. Wiemy jak bardzo ważny jest komfort w Twoim domu, dlatego też prezentujemy wyjątkowe baterie od firmy Art Platino - dzięki którym możesz urządzić w swoim domu niepowtarzalną łazienkę.

Ceramiczne głowice firmy KEROX gwarantują **bezawaryjną pracę** baterii. Są przy tym bardzo **wytrzymałe,** nawet jeśli ciśnienie wody nie jest stabilne.

Cenimy wygodę i prostotę, dlatego montaż naszych baterii jest łatwy - wszystkie ich elementy, raz zamocowane, pozostaną na swoim miejscu gwarantując bezawaryjne użytkowanie.

Wymiary:

BATERIA PRYSZNICOWA
ROK-BPK.030C

ART PLATINO
the Blue Water group

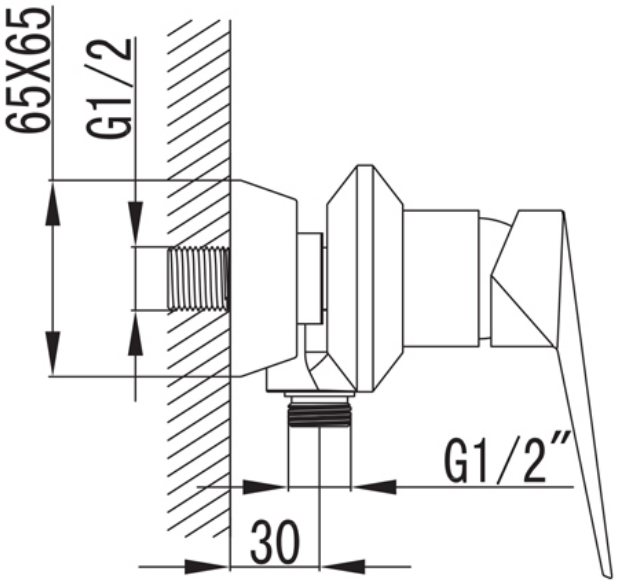

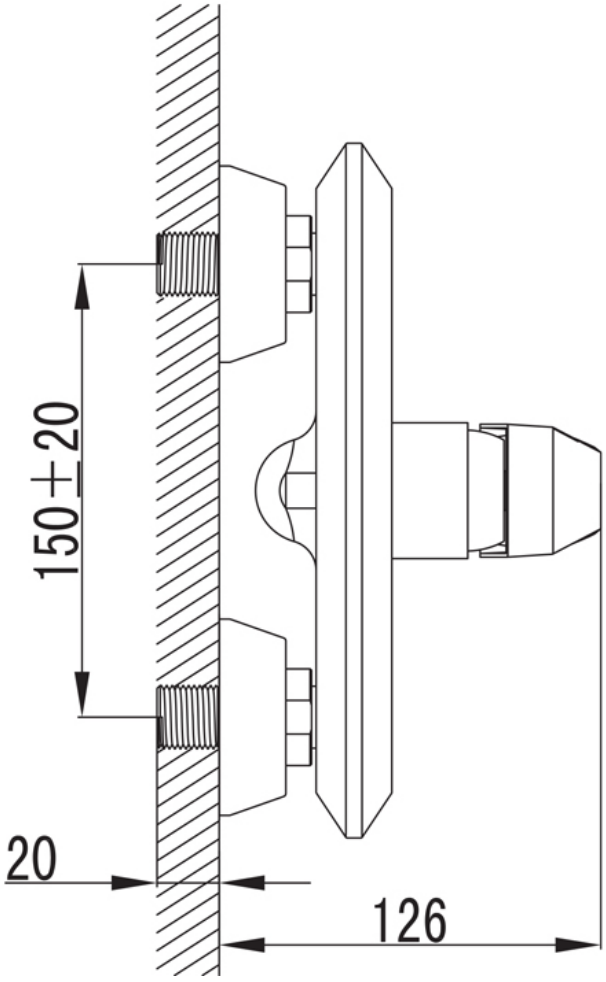

Gwarancja, jakiej udzielamy, obejmuje **5 lat** i dotyczy nie tylko samego **korpusu baterii**, ale także jej **wykończenia** i **ceramicznej głowicy**.



