AQUAMOT
Systemy Uzdatniania Wody

Dane aktualne na dzień: 24-11-2026 15:44

Link do produktu: https://bluewater24.pl/bateria-lazienkowa-prysznicowa-nikolas-nik-bpk030c-p-516.html



Bateria łazienkowa - prysznicowa: NIKOLAS NIK-BPK.030C

Cena brutto	**850,00 zł**
Cena netto	**691,06 zł**
Dostępność	**Dostępny**
Producent	**Blue Water**

Opis produktu



Bateria prysznicowa
NIKOLAS - NIK-BPK.030C - Art Platino

- wykończenie:CHROM
- białe wstawki wykonane z porcelany
- głowice ceramiczne
- wąż prysznicowy 150 cm
- haczyk prysznicowy
- wylewka prysznicowa

Producent: Art Platino

Model: NIK-BPK.030C

Symbol EAN: 5901730613469

Bateria prysznicowa z **porcelanowymi wstawkami**, oraz **chromowym** wykończeniem



Choć seria stylowych baterii łazienkowych Nikolas została zaprojektowana raczej z myślą o dużej powierzchni, bateria prysznicowa idealnie sprawdzi się w mniejszej łazience, której chcemy nadać posmak retro.
Gładki chrom i wytworna porcelana tworzą powierzchnię, którą łatwo będzie czyścić, przyjemnie dotykać i z radością oglądać bez obawy o zmianę koloru.

Duża powierzchnia łazienki zobowiązuje do niestandardowych rozwiązań, nie tylko pod względem zagospodarowania przestrzeni, ale także – zaaranżowania jej w taki sposób, aby każdy element wyposażenia łatwo było utrzymać w czystości. Seria **stylowych baterii łazienkowych Nikolas** spełnia oba te wymagania dzięki szerokiej gamie baterii, a także serii

akcesoriów łazienkowych w tej samej linii wzorniczej.

Wykonane z wysokiej jakości mosiądzu, pokryte warstwą miedzi, niklu i wykończone chromem, zachowują szczelność i trwałość, a ich gładką powierzchnię zawsze łatwo wyczyścić. Porcelanowe elementy, odporniejsze na czyszczenie niż tworzywo sztuczne, gwarantują niezmienność koloru. Choć **seria Nikolas** utrzymana jest w stylu retro, została wyposażona we współczesne rozwiązania: zapewniające szczelność ceramiczne głowice hiszpańskiej firmy SEDAL oraz kierunkujące strumień wody i ułatwiające jej oszczędzanie perlatory firmy NEOPERL. Potwierdzeniem wysokiej jakości elementów tworzących baterie łazienkowe jest 5-letnia gwarancja obejmująca głowice, korpus i chromową powłokę.



Cenimy wygodę i prostotę, dlatego montaż naszych baterii jest łatwy – wszystkie ich elementy, raz zamocowane, pozostaną na swoim miejscu gwarantując bezawaryjne użytkowanie.

Wymiary:

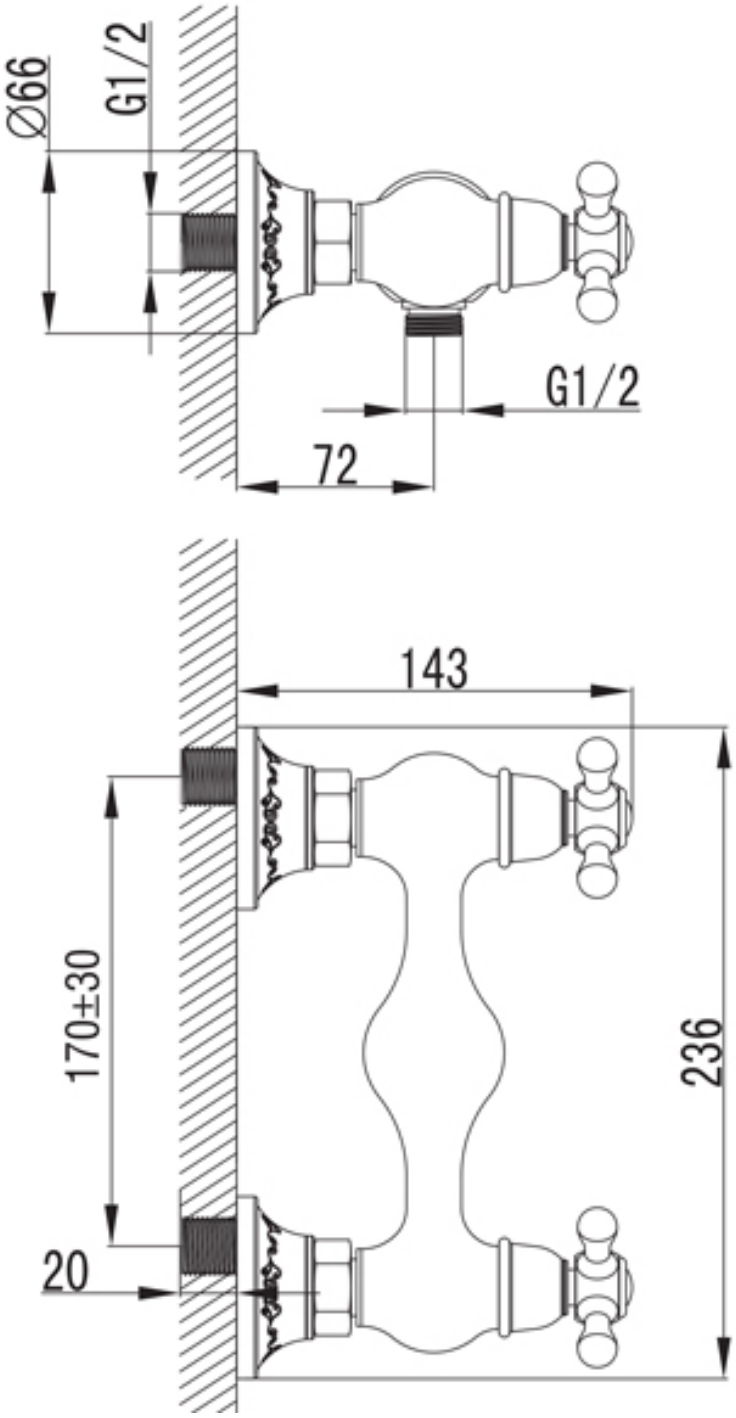

Gwarancja, jakiej udzielamy, obejmuje **5 lat** i dotyczy nie tylko samego **korpusu baterii**, ale także jej **wykończenia** i **ceramicznej głowicy**.


GWARANCJA
5 LAT


WYSYŁKA
GRATIS