Dane aktualne na dzień: 24-11-2026 15:44

Link do produktu: https://bluewater24.pl/bateria-kuchenna-ze-stali-nierdzewnej-espo-inox-p-1404.html



Bateria kuchenna ze stali nierdzewnej - Espo - inox

Cena brutto	**1 450,00 zł**
Cena netto	**1 178,86 zł**
Dostępność	**Na zamówienie**
Numer katalogowy	**5901730615241**
Producent	**Blue Water**

Opis produktu

BATERIA Z WYCIĄGANĄ WYLEWKĄ
ESPO INOX

BATERIA Z WYCIĄGANĄ WYLEWKĄ

– wykończenie: STAL SZCZOTKOWANA
– materiał: stal nierdzewna
– rączka mieszacza odchyla się do przodu, dzięki czemu można montować baterię pomiędzy zlewozmywakiem podwieszanym a ścianą.
– głowica ceramiczna
– wylewka obrotowa 360°
– elastyczne wężyki podłączeniowe 3/8“ – 500 mm



Producent: Art Platino

Model: Espo - inox

Symbol EAN: 5901730615241

Bateria ze stali nierdzewnej, dzięki której znacznie łatwiejsze będzie mycie i płukanie wszystkich produktów. Wystarczy jeden ruch, aby odpowiednio przybliżyć strumień wody, zapewniając sobie wygodę.

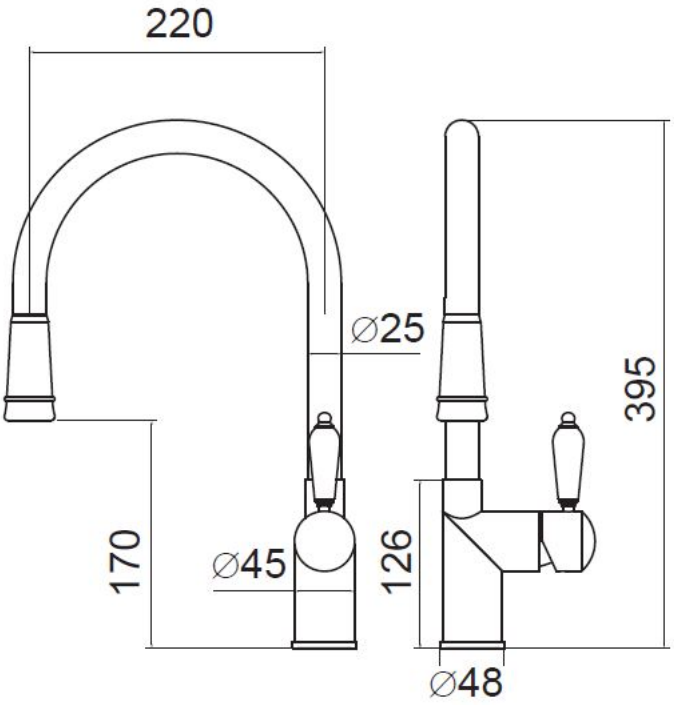

Ekskluzywna bateria ze **stali nierdzewnej** Ora przyciąga wzrok niebanalnym wyglądem i funkcjonalną prostotą. Nowoczesna forma podkreślona jest także jasną, chłodną barwą, doskonale pasującą do minimalistycznych wnętrz.

Odpowiednio **długa, obrotowa wylewka** o ciekawym kształcie zapewni prawdziwy **komfort podczas codziennych czynności**. Rączka, usytuowana z prawej strony pozwoli na intuicyjne korzystanie z baterii, bez konieczności zmiany przyzwyczajeń.

Wszystkie komponenty baterii zlewozmywakowej zostały dobrane w taki sposób, aby pracowała **cicho, bezawaryjnie i przynosiła korzyści** nie tylko ze względu na wygodę korzystania z niej, ale także – ze względu na **oszczędność wody** bez obniżania komfortu.

Codzienne oszczędzanie możliwe jest dzięki perlatorowi NEOPERL (sitko), umieszczonemu na końcu wylewki. Zadaniem perlatora jest napowietrzanie wody, optycznie powiększające jej strumień. Dzięki zastosowaniu takiego rozwiązania woda nie rozchlapuje się, a my **zużywamy jej mniej nie rezygnując z komfortu**.

Dzięki ceramicznym głowicom KEROX strumień wody możemy regulować bardzo precyzyjnie, a sama bateria jest**wydajna i wytrzymała nawet przy niestabilnym ciśnieniu wody**.

Stal nierdzewna, z której został wykonany korpus baterii, jest materiałem **ekologicznym**, który doskonale nadaje się **do kontaktu z żywnością**. Potwierdzeniem wysokich norm, spełnianych przez baterię Ora jest **atest Państwowego Zakładu Higieny**.