AQUAMOT
Systemy Uzdatniania Wody

Dane aktualne na dzień: 24-11-2026 15:44

Link do produktu: https://bluewater24.pl/bateria-kuchenna-ze-stali-nierdzewnej-corsa-inox-p-459.html



Bateria kuchenna ze stali nierdzewnej - Corsa Inox

Cena brutto	**1 034,00 zł**
Cena netto	**840,65 zł**
Dostępność	**Dostępny**
Czas wysyłki	**24 godziny**
Producent	**Blue Water**

Opis produktu

Bateria kuchenna ze stali nierdzewnej
Corsa Inox Blue Water



- wykończenie: STAL SZCZOTKOWANA
- materiał: stal nierdzewna
- ceramiczna głowica
- wylewka obrotowa do 360°
- rączką mieszania odchylana do przodu
- możliwość montażu między zlewozmywakiem podwieszanym a ścianą
- elastyczne wężyki podłączeniowe 3/8“ – 450 mm

Producent: Blue Water

Model: Corsa - inox

Symbol EAN: 5901730611168







Bateria ze stali nierdzewnej, dzięki której znacznie łatwiejsze będzie mycie i płukanie wszystkich produktów. Wystarczy jeden ruch, aby odpowiednio przybliżyć strumień wody, zapewniając sobie wygodę.





Prostota pięknej formie. Idealnie **wyprofilowana**, a jednocześnie **odpowiednio długa** wylewka, dostosowana niemal do każdego rodzaju zlewu, zapewni **codzienny komfort podczas pracy** w kuchni.

Umieszczony na końcu wylewki perlator (sitko) uznanej firmy NEOPERL dzięki zastosowaniu rozwiązania napowietrzania wody gwarantuje **oszczędne jej zużycie** bez rozchlapywania.

Stal nierdzewna, z której została wykonana bateria, to **ekologiczne tworzywo**, doskonale sprawdzające się podczas kontaktu z żywnością. Jest przy tym wyjątkowo **wytrzymałe**, dlatego kuchennej baterii, narażonej na wiele czynników mechanicznych, nie grozi przypadkowe uszkodzenie. Wszystkie nasze baterie posiadają **atest Państwowego Zakładu Higieny**.

Bateria zlewozmywakowa Marco, zanim znalazła się w naszym sklepie, została po obróbce poddana **testom szczelności**. Dzięki ich pozytywnym wynikom, a także dzięki zastosowaniu komponentów s**prawdzonych, uznanych firm** udzielamy aż **5-letniej gwarancji** na korpus baterii, głowicę ceramiczną KEROX oraz na powłokę (wykończenie ze stali szczotkowanej – Inox).

Wytrzymała głowica ceramiczna firmy KEROX to gwarancja **cichej i bezawaryjnej** pracy baterii nawet przy niestabilnym ciśnieniu wody.

Dzięki ceramicznym płytkom, zabezpieczonym smarem podnoszącym ich wydajność, możemy bardzo **precyzyjnie regulować strumień wody**.

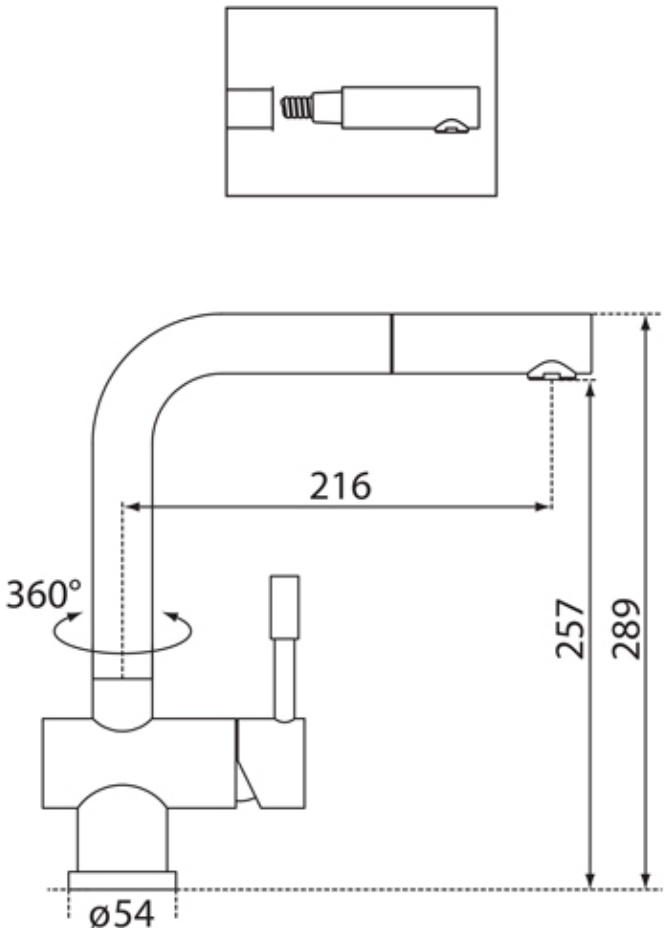




GWARANCJA
5 LAT
WYSYŁKA
GRATIS