AQUAMOT
Systemy Uzdatniania Wody

Dane aktualne na dzień: 24-11-2026 15:44

Link do produktu: https://bluewater24.pl/bateria-kuchenna-z-wyjmowana-sluchawka-hugo-chrom-p-424.html



Bateria kuchenna z wyjmowaną słuchawką - Hugo Chrom

Cena brutto	**1 152,00 zł**
Cena netto	**936,59 zł**
Dostępność	**Niedostępny**
Producent	**Blue Water**

Opis produktu

Bateria kuchenna z wyjmowaną słuchawką
Hugo Chrom Blue Water

- wykończenie: chrom
- ceramiczna głowica
- słuchawka z zaworem zwrotnym
- odchylana do przodu rączka mieszacza
- blokada wylewki za pomocą precyzyjnego uchwytu
- możliwość montażu pomiędzy zlewozmywakiem podwieszanym a ścianą
- wylewka obrotowa do 360°
- elastyczne wężyki podłączeniowe 3/8“ – 450 mm

Producent: Blue Water

Model: Hugo - chrom

Symbol EAN: 5901730614138

Bateria z wyjmowaną słuchawką, dzięki której znacznie łatwiejsze będzie mycie i płukanie wszystkich produktów.



Na wyspie kuchennej, blisko okna, pod szafką – **nowoczesną baterię kuchenną** nowej generacji Hugo możesz zamontować w każdym z tych miejsc i wszędzie będzie Ci się przy niej pracowało równie wygodnie.

Bateria Hugo z odpornym na pękanie, efektownie umocowanym wężem prezentuje się na tyle okazale, aby sprawdzić się jako **bateria wyspowa**. Jednocześnie jej wysokość pozwala na umieszczenie pod szafką z zachowaniem komfortu użytkowania.

Jeśli podczas przygotowania posiłku czy zmywania lubisz widzieć przestrzeń przed domem, warto wybrać baterię kuchenną, która będzie wygodna nawet wtedy, gdy zamontujemy ją blisko ściany – na przykład**Hugo chrom**.

Dzięki niewielkiemu odchyleniu rączki mieszacza bateria może zostać **zamontowana nawet blisko ściany**, bez utraty wygody użytkowania.

Pełny (360 stopni) obrót korpusu i wyjmowana wylewka ułatwią dotarcie ze strumieniem do samego brzegu zlewozmywaka. Strumień możemy regulować dzięki przełącznikowi, w zależności od potrzeby wybierając prysznicowy, ułatwiający płukanie, lub skupiony, napowietrzany dzięki perlatorowi. Właśnie **perlator** uznanej firmy**NEOPERL** sprawi, że **oszczędzanie wody** stanie się codziennością.



Bateria kuchenna Hugo została wyposażona w komponenty, dzięki którym przez długi czas oszczędzisz sobie hydraulicznych zmartwień: **głowica ceramiczna**firmy **KEROX** zapewni jej szczelność, **wylewka AMFAG** – trwałość, a wypełnienie plastikiem elementu podtrzymującego – ochronę przed zarysowaniem.

Miedź, nikiel i chrom tworzące baterię Hugo czynią ją **mocnym i wytrzymałym** elementem kuchennego wyposażenia. Potwierdzeniem spełniania przez nasz produkt wysokich wymogów higienicznych jest **atest Państwowego Zakładu Higieny**.

Cenimy wygodę i prostotę, dlatego montaż naszych baterii jest łatwy – wszystkie ich elementy, raz zamocowane, pozostaną na swoim miejscu gwarantując bezawaryjne użytkowanie.

Końcówka kolekcji. Prosimy przed zakupem zapytać o dostępność: kontakt@bluewater24.pl

wymiary:

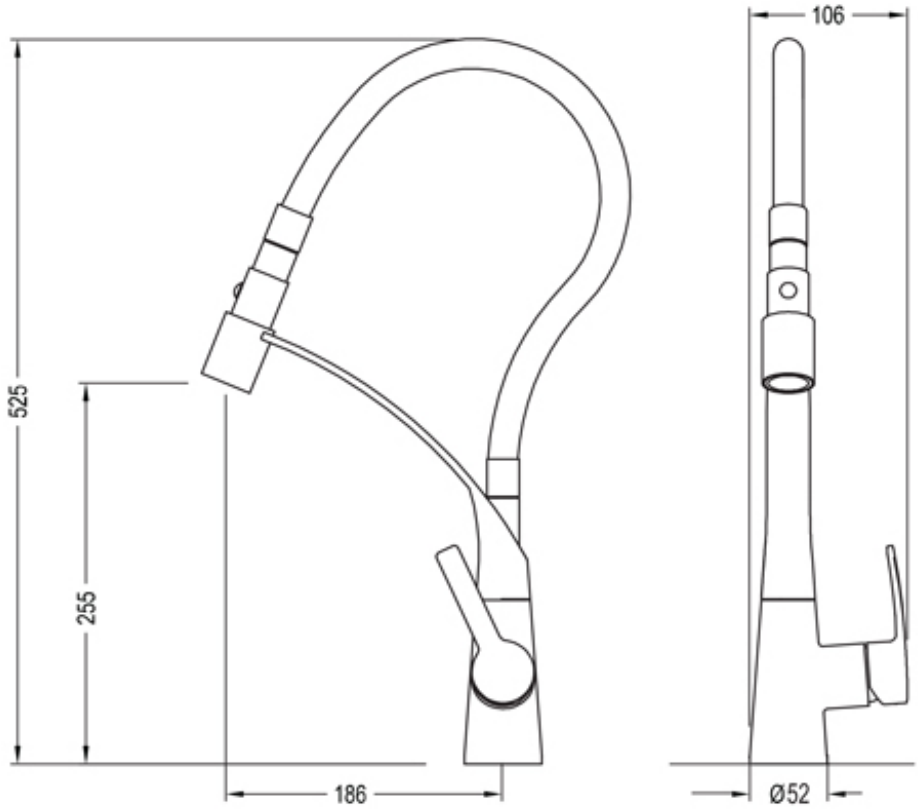




GWARANCJA
5 LAT
WYSYŁKA
GRATIS