AQUAMOT
Systemy Uzdatniania Wody

Dane aktualne na dzień: 24-11-2026 15:44

Link do produktu: https://bluewater24.pl/bateria-kuchenna-z-wyciagana-wylewka-stil-chrom-p-438.html



Bateria kuchenna z wyciąganą wylewką Stil Chrom

Cena brutto	**635,00 zł**
Cena netto	**516,26 zł**
Dostępność	**Aktualnie niedostępny**
Producent	**Blue Water**

Opis produktu

Bateria kuchenna z wyciąganą wylewką
Stil Chrom - Blue Water

- wykończenie: chrom
- ceramiczna głowica
- obrót wylewki do ok. 165°
- elastyczne wężyki podłączeniowe 3/8“ – 400 mm

Producent: Blue Water

Model: Stil - chrom

Symbol EAN: 5901730613063

Bateria z **wyciąganą wylewką, chromowanym wykończeniem** oraz **ceramiczną głowicą**, dzięki której znacznie łatwiejsze będzie mycie i płukanie wszystkich produktów.



Elegancka i solidna bateria kuchenna, stworzona dla funkcjonalności i komfortu. Idealna do współczesnej i eleganckiej kuchni, **wyciągana wylewka** oraz **ceramiczna głowica,** sprawiają że jest to idealny wybór do kuchni XXI wieku.

Wyciągana wylewka baterii, zwiększa wygodę korzystania z niej – możemy nie tylko łatwo opłukać przygotowywane produkty czy ścianki zlewu, ale także napełnić naczynia bez konieczności znajdujące się w drugiej komorze, podnoszenia ich i dźwigania.

Bateria posiada **atest higieniczny** Narodowego Instytutu Zdrowia Publicznego - Państwowego Zakładu Higieny.

Baterie zlewozmywakowe **BLUE WATER** wykonane są w najnowszej zaawansowanej technologii **ULTRA-SOFT** (nisko ciśnieniowy odlew korpusu, zapewniający gładkie wykończenie powłoki baterii), która gwarantuje długą bezawaryjną pracę.

Odporne jak brylant ceramiczne głowice **KEROX** wytrzymują ciśnienie wody 25 atm. oraz 500 000 cykli nawet przy niestabilnym cienieniu wody. Gwarantują cichą pracę baterii. Ceramiczne płytki głowicy są smarowane bezpiecznym smarem który podnosi ich wytrzymałość i wydajność.



Cenimy wygodę i prostotę, dlatego montaż naszych baterii jest łatwy – wszystkie ich elementy, raz zamocowane, pozostaną na swoim miejscu gwarantując bezawaryjne użytkowanie.

wymiary:

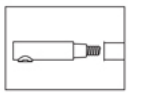

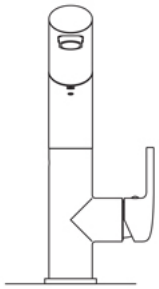

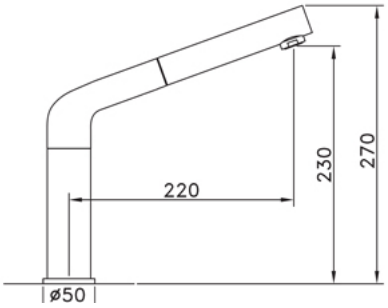




GWARANCJA
5 LAT
WYSYŁKA
GRATIS