AQUAMOT
Systemy Uzdatniania Wody

Dane aktualne na dzień: 24-11-2026 15:44

Link do produktu: https://bluewater24.pl/bateria-kuchenna-z-wyciagana-wylewka-delaware-chrom-p-1527.html



Bateria kuchenna z wyciąganą wylewką - Delaware Chrom

Cena brutto	**719,00 zł**
Cena netto	**584,55 zł**
Dostępność	**Zapytaj o dostępność**
Producent	**Blue Water**

Opis produktu

Bateria kuchenna z wyciąganą wylewką Delaware Chrom - Blue Water

- wykończenie: chrom
- ceramiczna głowica
- obrót wylewki o 125°
- elastyczne wężyki podłączeniowe 3/8“ – 400 mm – możliwość wyciągnięcia wylewki na ok. 500 mm

Bateria z **obrotową wylewką** oraz **ceramiczną głowicą**, dzięki której znacznie łatwiejsze będzie mycie i płukanie wszystkich produktów.



Elegancka i solidna bateria kuchenna, stworzona dla funkcjonalności i komfortu. Idealna do współczesnej i eleganckiej kuchni,**wyciągana wylewka** oraz **ceramiczna głowica,** sprawiają że jest to idealny wybór do kuchni XXI wieku.

Wyciągana wylewka baterii, zwiększa wygodę korzystania z niej – możemy nie tylko łatwo opłukać przygotowywane produkty czy ścianki zlewu, ale także napełnić naczynia bez konieczności znajdujące się w drugiej komorze, podnoszenia ich i dźwigania.

Bateria posiada **atest higieniczny** Narodowego Instytutu Zdrowia Publicznego - Państwowego Zakładu Higieny.

Baterie zlewozmywakowe **BLUE WATER** wykonane są w najnowszej zaawansowanej technologii **ULTRA–SOFT** (nisko ciśnieniowy odlew korpusu, zapewniający gładkie wykończenie powłoki baterii), która gwarantuje długą bezawaryjną pracę.

Odporne jak brylant ceramiczne głowice **KEROX** wytrzymują ciśnienie wody 25 atm. oraz 500 000 cykli nawet przy niestabilnym cienieniu wody. Gwarantują cichą pracę baterii. Ceramiczne płytki głowicy są smarowane bezpiecznym smarem który podnosi ich wytrzymałość i wydajność.

Cenimy wygodę i prostotę, dlatego montaż naszych baterii jest łatwy – wszystkie ich elementy, raz zamocowane, pozostaną na swoim miejscu gwarantując bezawaryjne użytkowanie.

DELAWERE

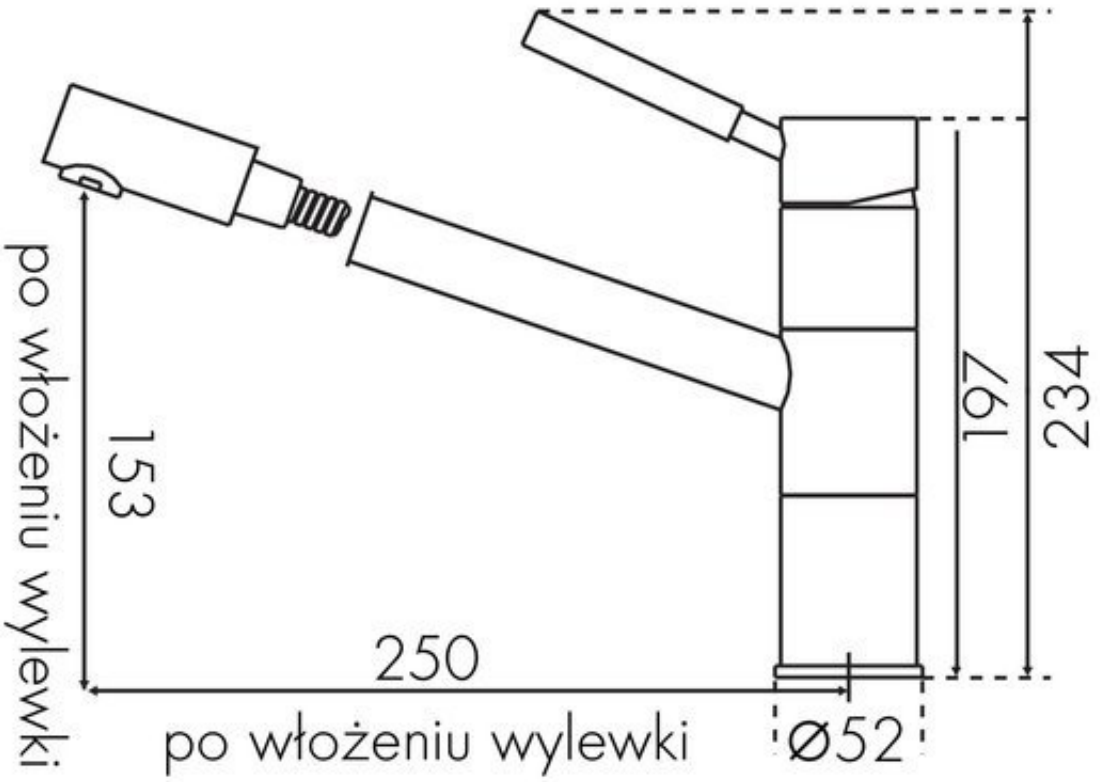


GWARANCJA
5 LAT
WYSYŁKA
GRATIS