AQUAMOT
Systemy Uzdatniania Wody

Dane aktualne na dzień: 24-11-2026 15:36

Link do produktu: https://bluewater24.pl/bateria-kuchenna-z-obrotowa-wylewka-retra-chrom-p-464.html



Bateria kuchenna z obrotową wylewką - Retra Chrom

Cena brutto	**719,00 zł**
Cena netto	**584,55 zł**
Dostępność	**Dostępny**
Czas wysyłki	**24 godziny**
Producent	**Blue Water**

Opis produktu

Bateria kuchenna z obrotową wylewką
Retra Chrom - Blue Water

- wykończenie: CHROM
- ceramiczna głowica
- wyciągana wylewka, z przełącznikiem strumienia
- wylewka obrotowa do 165°
- elastyczne wężyki podłączeniowe 3/8“ – 400 mm

Producent: Blue Water

Model: Retra - chrom

Symbol EAN: 5901730610680

Bateria z **obrotową wylewką** oraz **ceramiczną głowicą**, dzięki której znacznie łatwiejsze będzie mycie i płukanie wszystkich produktów.





Elegancka i solidna bateria kuchenna, stworzona dla funkcjonalności i komfortu. Idealna do współczesnej i eleganckiej kuchni, **obrotowa wylewka** oraz **ceramiczna głowica,** sprawiają że jest to idealny wybór do kuchni XXI wieku.

Obrotowa wylewka baterii, zwiększa wygodę korzystania z niej – możemy nie tylko łatwo opłukać przygotowywane produkty czy ścianki zlewu, ale także napełnić naczynia bez konieczności znajdujące się w drugiej komorze, podnoszenia ich i dźwigania.

- Bateria posiada **atest higieniczny** Narodowego Instytutu Zdrowia Publicznego - Państwowego Zakładu Higieny.

- Baterie zlewozmywakowe **BLUE WATER** wykonane są w najnowszej zaawansowanej technologii **ULTRA–SOFT** (nisko ciśnieniowy odlew korpusu, zapewniający gładkie wykończenie powłoki baterii), która gwarantuje długą bezawaryjną pracę.

- Odporne jak brylant ceramiczne głowice **KEROX** wytrzymują ciśnienie wody 25 atm. oraz 500 000 cykli nawet przy niestabilnym cienieniu wody. Gwarantują cichą pracę baterii. Ceramiczne płytki głowicy są smarowane bezpiecznym smarem który podnosi ich wytrzymałość i wydajność.

Cenimy wygodę i prostotę, dlatego montaż naszych baterii jest łatwy – wszystkie ich elementy, raz zamocowane, pozostaną na swoim miejscu gwarantując bezawaryjne użytkowanie.

wymiary:



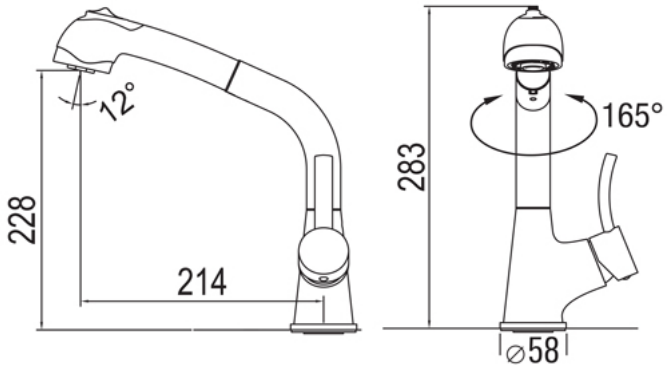
12°
228
214
283
165°
⌀58


GWARANCJA
5 LAT


WYSYŁKA
GRATIS