AQUAMOT
Systemy Uzdatniania Wody

Dane aktualne na dzień: 24-11-2026 15:45

Link do produktu: https://bluewater24.pl/bateria-do-wody-filtrowanej-4-drozna-czterodrozna-stal-nierdzewna-p-1831.html



BATERIA DO WODY FILTROWANEJ 4-drożna (czterodrożna) - STAL NIERDZEWNA

Cena brutto	**1 099,00 zł**
Cena netto	**893,50 zł**
Dostępność	**Aktualnie niedostępny**

Opis produktu

Nowoczesna bateria kuchenna czterodrożna - VSM-S, stal nierdzewna

Wysokiej jakości bateria kuchenna z dodatkowymi podłączeniami wody filtrowanej w dwóch wersjach. Kolor stal nierdzewna

Dwa perlatory - cztery ujęcia wody: woda ciepła oraz zimna,
woda filtrowana czysta w dwóch wersjach: woda czysta i woda zmineralizowana.

Baterię można zastosować do każdego systemu odwróconej osmozy który jest wyposażony w mineralizator, jeśli nie chcemy stosować dodatkowego kranu na blacie zlewozmywaka.
.

Wymiary produktu:

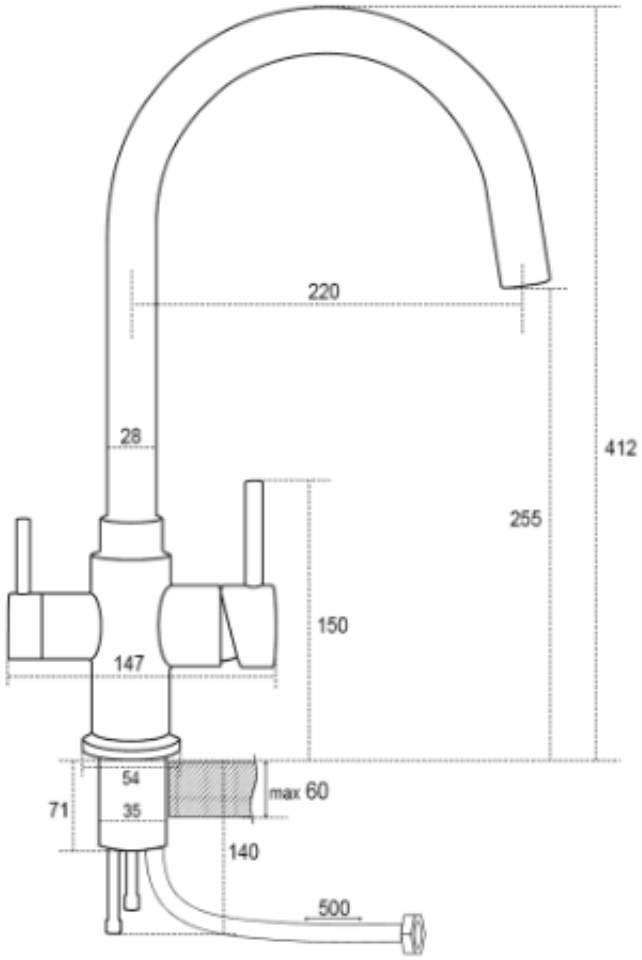

Bateria wykonana jest ze stali nierdzewnej. Odpowiednia do każdego systemu odwróconej osmozy, który jest wyposażony w mineralizator.

Gwarancja:

2 lata gwarancji
1 rok dla firm