AQUAMOT
Systemy Uzdatniania Wody

Dane aktualne na dzień: 24-11-2026 15:36

Link do produktu: https://bluewater24.pl/basenowy-zestaw-filtracyjny-hydro-star-7m3h-z-programatorem-czasowym-p-1768.html



Basenowy zestaw filtracyjny Hydro Star 7m3/h z programatorem czasowym

Cena brutto	**1 190,00 zł**
Cena netto	**967,48 zł**
Cena poprzednia	~~**1 317,00 zł**~~
Dostępność	**Dostępny**
Czas wysyłki	**3 dni**

Opis produktu

PROFESJONALNY ZESTAW FILTRACYJNY HYDRO STAR 7m3/h

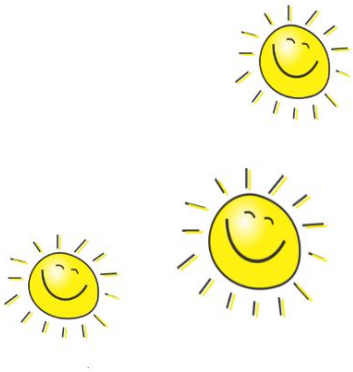

z programatorem czasowy

Formowany wtryskowo-polietylenowy zbiornik filtra z zaworem 4-funkcyjnym, pompą odśrodkową i filtrem wstępnym
Maksymalna objętość basenu 30 m3
Moc wyjściowa: 0.25 KM



Dane techniczne:

POŁĄCZENIE	MATERIAŁ	KOLOR	NAPIĘCIE	CIŚNIENIE bar
GW/tuleja	polietylen	niebieski	230VAC	3.5

POMPA HP	ROZMIAR	ŚREDNICA mm
0.25	32 mm / 1 ½" GW	304

ZAWÓR	GRANULACJA WKŁADU mm	MAKS. PRZEPŁYW m³/h	MAKS. OBJ. m³	WKŁAD kg
4 funkcyjny	0.4 - 0.8	7	30	19

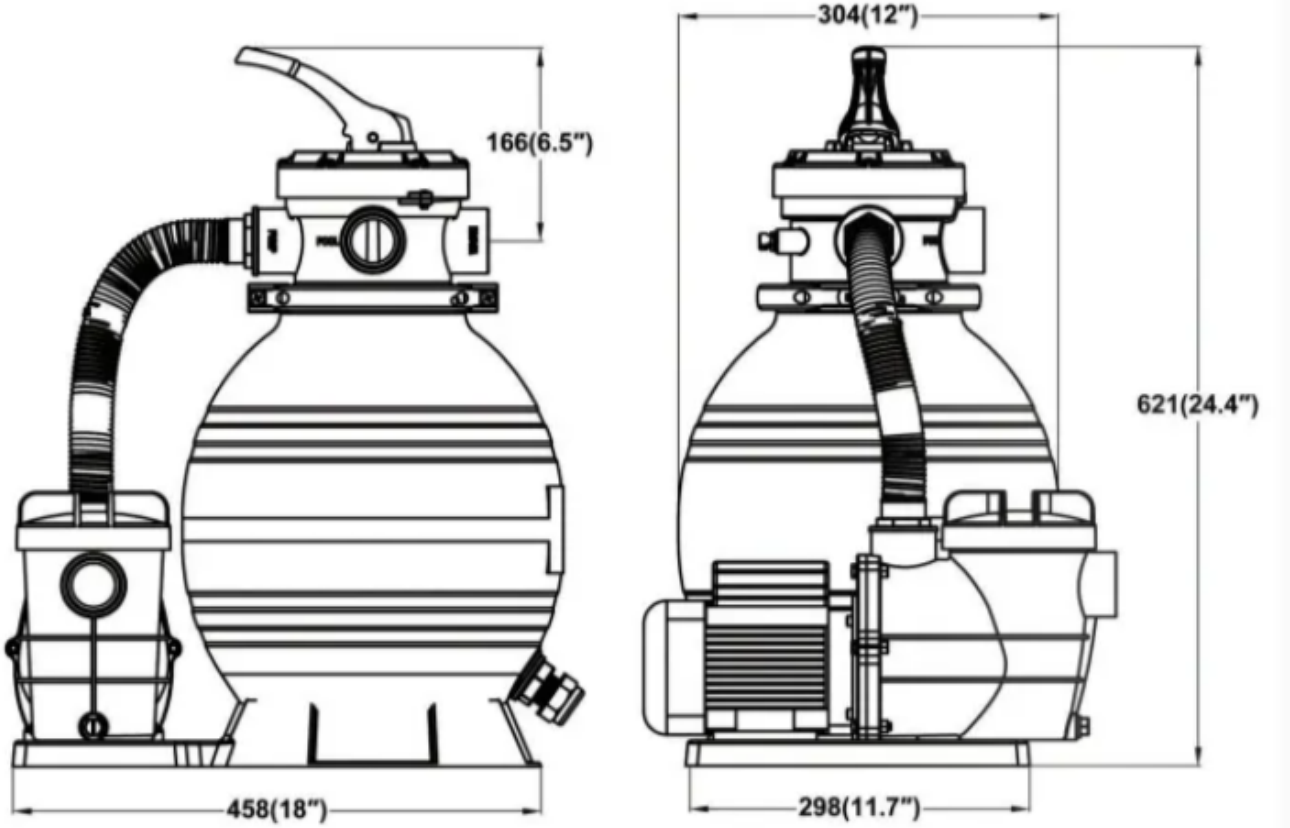

Gwarancja: 24 miesiące

