AQUAMOT
Systemy Uzdatniania Wody

Dane aktualne na dzień: 24-11-2026 15:28

Link do produktu: https://bluewater24.pl/basenowa-pompa-ciepla-plugplay-eco9-30m3-p-1145.html



Basenowa pompa ciepła Plug&Play ECO+9 - 30m3

Cena brutto	**7 600,00 zł**
Cena netto	**6 178,86 zł**
Dostępność	**Na zamówienie**
Czas wysyłki	**14 dni**
Numer katalogowy	**7018773**
Kod producenta	**HYDRO-PRO**
Producent	**HYDRO-PRO**

Opis produktu

SYSTEMY GRZEWCZE BASENOWE
Basenowa pompa ciepła Plug&Play ECO+9
Max objętość basenu: **30m3**

Nr katalogowy: **7018773**

Cechy:

· Pompa może być bezpiecznie zainstalowana przez użytkownika
· Wysoka efektywność energetyczna - obniżone koszty utrzymania
· Przyjazny dla środowiska naturalnego gaz R410A
· Pełen przepływ
· Intuicyjny panel sterowania LCD z 3 przyciskami
· Pracuje w temperaturze od +8°C
· Tytanowy wymiennik ciepła odporny na korozję (chlor, brom, sól)
· Zmniejszone rozmiary instalacji dzięki pionowej konstrukcji wentylatora
· W zestawie: uniwersalne złączki klejone i podłączenie pod wąż 1,5", 4 m gumowy kabel z zintegrowanym zabezpieczeniem przeciwporażeniowym
· Obudowa wykonana z wysokiej jakości polimeru - odpornego na korozję i promieniowanie UV
· Łatwa w konserwacji konstrukcja

Dane techniczne:

Typ: ECO+9
Moc grzewcza: 8.6 kW
Moc silnika: 1.55 kW
COP A27/W27: 5.4
Max objętość basenu: 30 m3
Przepływ: 5 do 12m3 /h

.

Pompy ciepła

Wysoce wydajne i ekonomiczne
Energia jest pobierana z powietrza zewnętrznego i przenoszona do wody w basenie.
Każdy kW zużyty przez pompę ciepła to 4.0 - 6.0 kW energii zwróconej do basenu.

Zastosowanie pomp ciepła

Pompa ciepła musi być zainstalowana na zewnątrz. Ogrzewa wodę w basenie od kwietnia do października i pracuje wydajnie nawet przy niskich temperaturach zewnętrznych do -10°C (zależne od rodzaju pompy). Nasze pompy ciepła Hydro-Pro+ mają dodatkową funkcję w postaci trybu chłodzenia, który pozwala na chłodzenie wody za pomocą pompy ciepła

Jak to działają pompy ciepła?

Pompy ciepła wykorzystują darmową energie cieplną powietrza. Energia jest przekazywana do wymiennika. Zainstalowana pompa basenowa tłoczy wodę przez wymiennik pompy ciepła i ogrzewa basen. Jednostka zawiera wentylator, który wciąga powietrze z zewnątrz i kieruje je przez wymiennik kolektora energii. Płynny czynnik chłodniczy w cewce EVAPORATORa absorbuje ciepło z powietrza i następnie czynnik chłodzący ulega odparowaniu. Ciepły gaz przechodzi przez kompresor, gdzie jest sprężany aż do powstania bardzo gorącego gazu, który następnie przechodzi przez kondensator (wymiennik ciepła wody). To tutaj następuje wymiana ciepła - ciepły gaz oddaje energie chłodniejszej wodzie w basenie krążącej przez wymiennik. Woda basenu staje się cieplejsza, a gorący gaz ulega schłodzeniu, przepływa przez wymiennik kondensatora, wraca do formy ciekłej i po minięciu zaworu rozprężnego, cały proces zaczyna się od nowa.

W razie dodatkowych pytań, jesteśmy do Państwa dyspozycji.

Zapraszamy do kontaktu.

Dlaczego warto korzystać z pompy ciepła?

Użytkowanie pompy ciepła do basenu jest bardzo wydajne i ekonomiczne. Każdy 1 kW zużyty przez pompę ciepła jest zwracany do basenu w

ilości 4-6 kW. Można więc uzyskać maksymalne korzyści przy minimalnych nakładach. Korzystając z pompy ciepła można zawsze liczyć na niezawodne ogrzewanie przy niskim poziomie hałasu i niskich kosztach.

Jak działa pompa ciepła?

Pompa ciepła wykorzystuje energię słoneczną poprzez pozyskiwanie ciepła z otaczającego ją powietrza i wchłania go. Energia ta jest wykorzystywana do podgrzewania wody w basenie. Woda przepływa przez pompę ciepła oraz przez istniejącą pompę filtrującą i w ten sposób jest ogrzewana.

Gdzie zainstalować pompę ciepła?

Pompa ciepła musi być zainstalowana na zewnątrz, ponieważ pozyskuje ciepło z powietrza zewnętrznego.
Nie należy instalować pompy ciepła w miejscu zamkniętym.

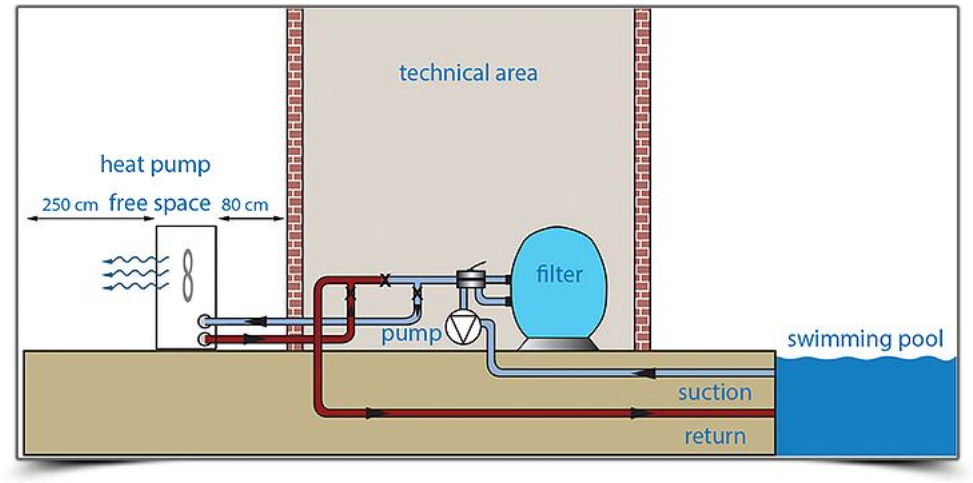

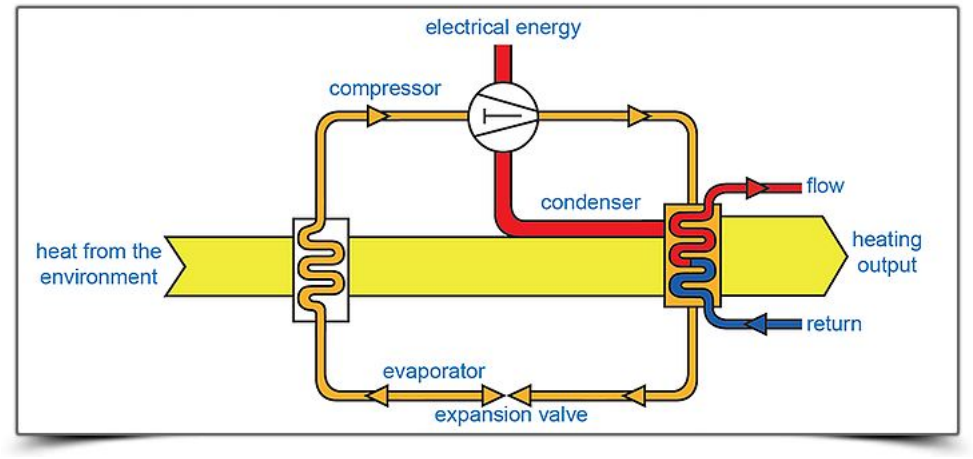

Kiedy używać pompy ciepła?

Pompy ciepła Hydro-Pro mogą ogrzewać basen od kwietnia do października. Można ich używać przy zewnętrznej temperaturze powietrza do -10ºC (Hydro-Pro Premium+ do -10ºC, a Hydro-Pro do -5ºC). To sprawia, że są bardzo wydajne i pozwala cieszyć się długim sezonem nad basenem.

Jaki rodzaj pompy ciepła najlepiej nadaje się do mojego basenu?

Wielkość basenu określa typ pompy ciepła, jakiej potrzebujesz.

Weź jednak pod uwagę stratę ciepła na którą mają wpływ następujące czynniki:

- Rodzaj osłony jakiej używasz
- Liczba godzin pływania w ciągu dnia
- Lokalizacja basenu
- Czy basen umiejscowiony jest w gruncie czy nad poziomem gruntu
- Zawsze należy wybrać pompę ciepła o większej wydajności niż wydajność rzeczywista potrzebna do danego basenu

Gwarancja 24 miesiące

INSTRUKCJA

instrukcja - HYDRO-PRO / PL - str. 112