Dane aktualne na dzień: 24-11-2026 15:44

Link do produktu: https://bluewater24.pl/art-platino-haczyk-pojedynczy-lazienkowy-rok-87030-p-638.html



Art Platino - Haczyk pojedynczy łazienkowy ROK-87030

Cena brutto	**110,00 zł**
Cena netto	**89,43 zł**
Dostępność	**Dostępny**
Czas wysyłki	**24 godziny**
Producent	**Blue Water**

Opis produktu



Haczyk pojedynczy
ROK-87030 - Art Platino

- materiał: MOSIĄDZ
- wykończenie: CHROM

Producent: Art Platino

Model: ROK-87030

Symbol EAN: 5901730614756

Haczyk pojedynczy, stanowiący część stylowej **serii** baterii i akcesoriów łazienkowych **ROK**



Mosiądz i chrom, piękno i użyteczność, trwałość wykonania i lekkość designu – oto **pojedynczy haczyk** z serii akcesoriów łazienkowych ROK. Odrobina elegancji połączona z niezawodną użytecznością, tak ważną w akcesoriach z których korzystamy każdego dnia - bo codzienność to połączenie **siły i piękna**.

Akcesoria łazienkowe **z serii ROK** to połączenie doskonałego gustu i ogromnej praktyczności. Dzięki którym stworzysz niepowtarzalną łazienkę. Linia wzornictwa dopasowana jest do **baterii** serii ROK. Dlatego łącząc je razem, możesz wprowadzić do swojego domu niesamowity klimat i poczucie **komfortu**.

Haczyk doskonale **komponuje** się również z innymi **akcesoriami** dostępnymi w naszej ofercie. Zarówno wieszaki, uchwyty czy pojemniki wykonane w podobnym - **eleganckim i praktycznym** projekcie - stanowią doskonałe wyposażenie dla każdego domu.

Wymiary:

HACZYK POJEDYNCZY

ROK-87030

ART PLATINO
the Blue Water group

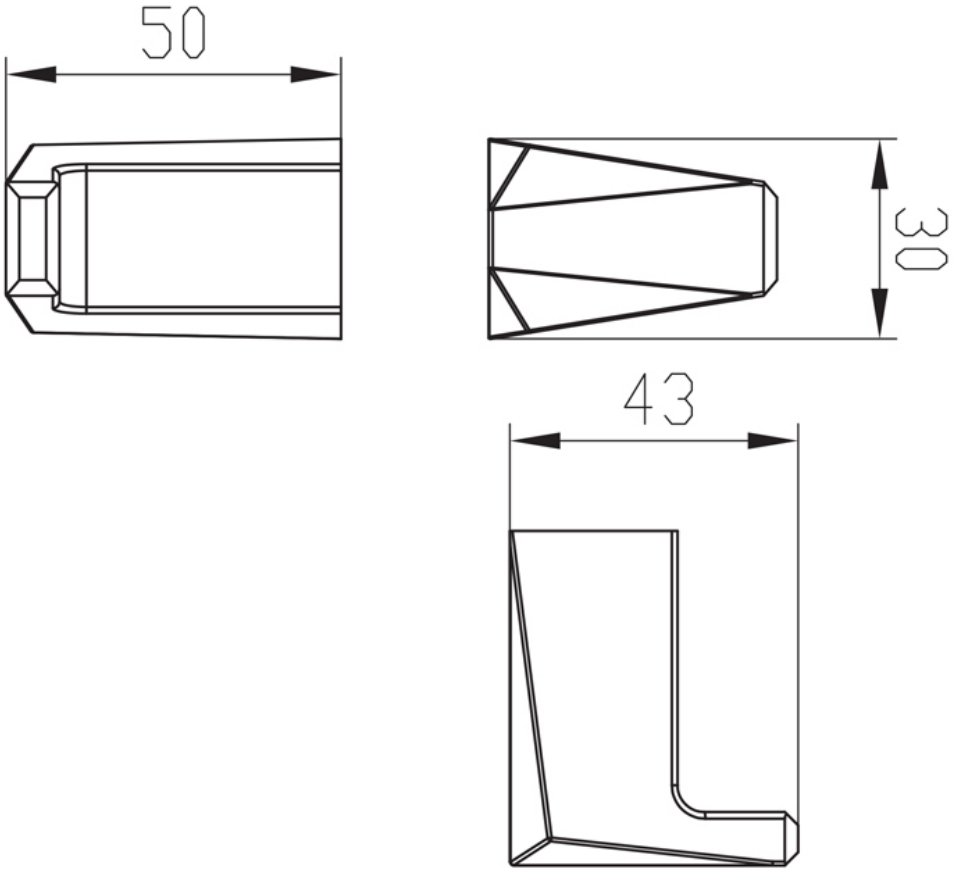

WYSYŁKA GRATIS