AQUAMOT
Systemy Uzdatniania Wody

Dane aktualne na dzień: 24-11-2026 15:29

Link do produktu: https://bluewater24.pl/aqua-solution-aqf300-fontanna-wody-pitnej-z-kranikiem-p-1895.html



Aqua Solution AQF300 fontanna wody pitnej z kranikiem

Cena brutto	**2 299,00 zł**
Cena netto	**1 869,11 zł**
Dostępność	**Na zamówienie**

Opis produktu



Aqua Solution AQF500 – wisząca fontanna wody pitnej z kranikiem do napełniania butelek

Zapewnij wygodny i stały dostęp do świeżej wody pitnej dzięki **wiszącej fontannie Aqua Solution AQF500**. Model został wyposażony w klasyczne źródełko do bezpośredniego picia oraz dodatkowy kranik umożliwiający szybkie napełnianie butelek, bidonów i kubków. Dzięki montażowi na ścianie urządzenie zajmuje niewiele miejsca, a jego wysokość można dopasować do użytkowników.

Fontanna doskonale sprawdza się w szkołach, przedszkolach, biurach, zakładach pracy, halach produkcyjnych, obiektach sportowych, przychodniach oraz innych budynkach użyteczności publicznej.



Najważniejsze zalety

✔ Dwa sposoby poboru wody – źródełko oraz dodatkowy kranik do napełniania butelek.
✔ Montaż na ścianie pozwala zaoszczędzić miejsce.
✔ Możliwość zawieszenia na dogodnej wysokości dla dzieci i dorosłych.
✔ Wykonana z wysokiej jakości stali nierdzewnej AISI 304.
✔ Łatwa do utrzymania w czystości i odporna na intensywne użytkowanie.
✔ Bezpośrednie podłączenie do sieci wodociągowej.
✔ Nie wymaga stosowania butli z wodą.
✔ Rozwiązanie ekologiczne – ogranicza zużycie plastikowych butelek i kubków jednorazowych.

Idealna do szkół i miejsc publicznych

AQF500 została zaprojektowana z myślą o miejscach, z których każdego dnia korzysta wiele osób. Dzięki możliwości montażu na odpowiedniej wysokości sprawdzi się zarówno jako poidełko szkolne, jak i urządzenie przeznaczone dla dorosłych użytkowników.
Dodatkowy kranik pozwala wygodnie napełnić bidon lub butelkę bez konieczności korzystania z jednorazowych opakowań.

Solidna konstrukcja na lata

Obudowę wykonano z **polerowanej stali nierdzewnej AISI 304**, odpornej na korozję, uszkodzenia mechaniczne oraz intensywne użytkowanie. Gładka powierzchnia ułatwia codzienne czyszczenie, a tylna osłona chroni ścianę przed zachlapaniem podczas korzystania z fontanny.

Ekonomiczne i ekologiczne rozwiązanie

Fontanna pobiera wodę bezpośrednio z instalacji wodociągowej, dzięki czemu eliminuje konieczność zamawiania butli z wodą i magazynowania zapasów. To wygodne rozwiązanie pozwala znacząco obniżyć koszty eksploatacji oraz ograniczyć ilość odpadów z tworzyw sztucznych.

Gdzie sprawdzi się Aqua Solution AQF500?

- Szkoły i przedszkola
- Biura i budynki administracyjne
- Zakłady produkcyjne
- Centra sportowe i siłownie
- Przychodnie i szpitale
- Urzędy oraz budynki użyteczności publicznej
- Galerie handlowe, dworce i lotniska

Dane techniczne

Model	AQF500
Typ	Fontanna wisząca
Materiał	Stal nierdzewna AISI 304
Dodatkowy kranik	Tak
System chłodzenia	Nie
Zasilanie wodą	Bezpośrednio z sieci wodociągowej
Szerokość	35 cm
Głębokość	35 cm
Wysokość	16,2 cm + kranik

Wymiary fontanny
Aqua Solution AQF500

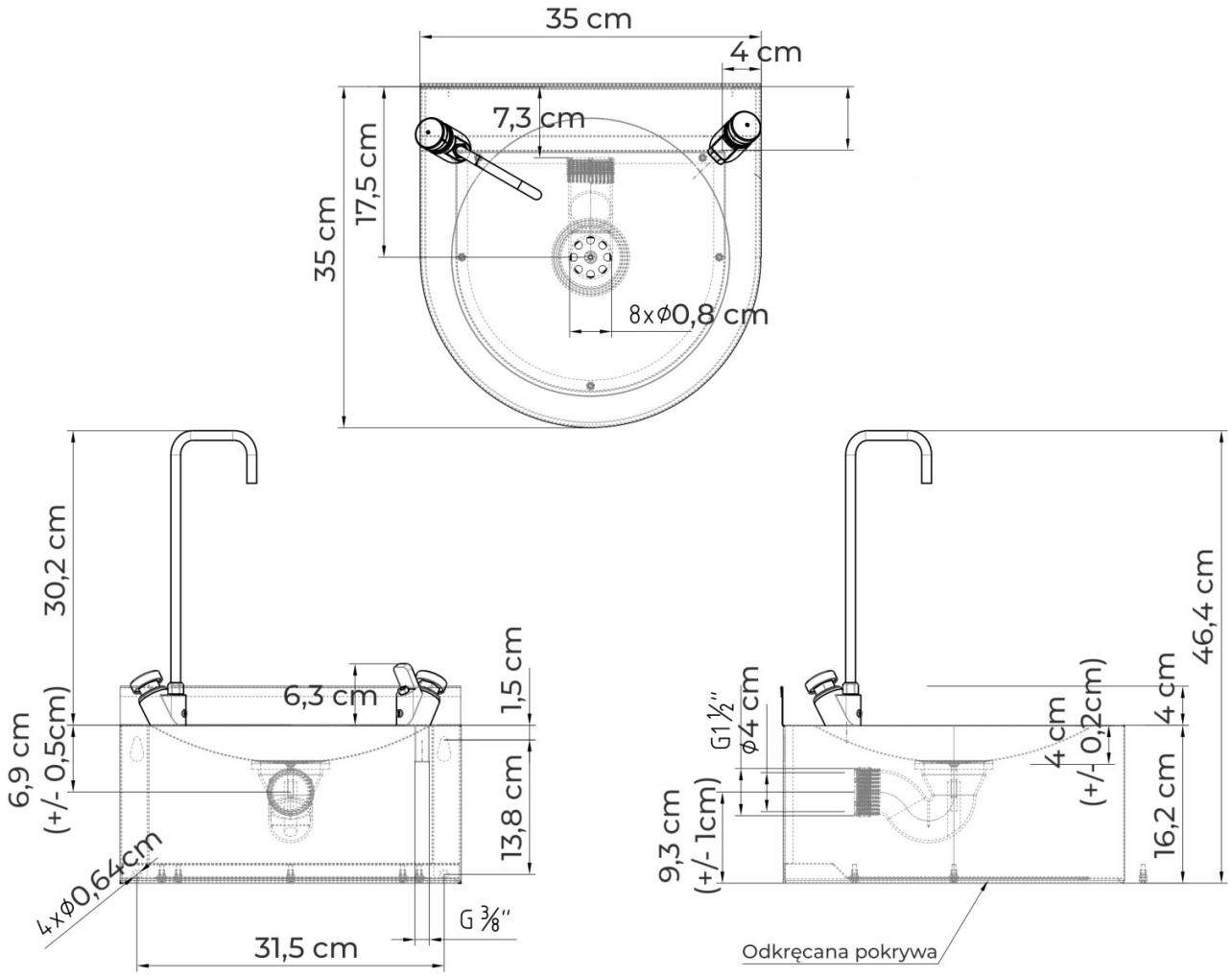

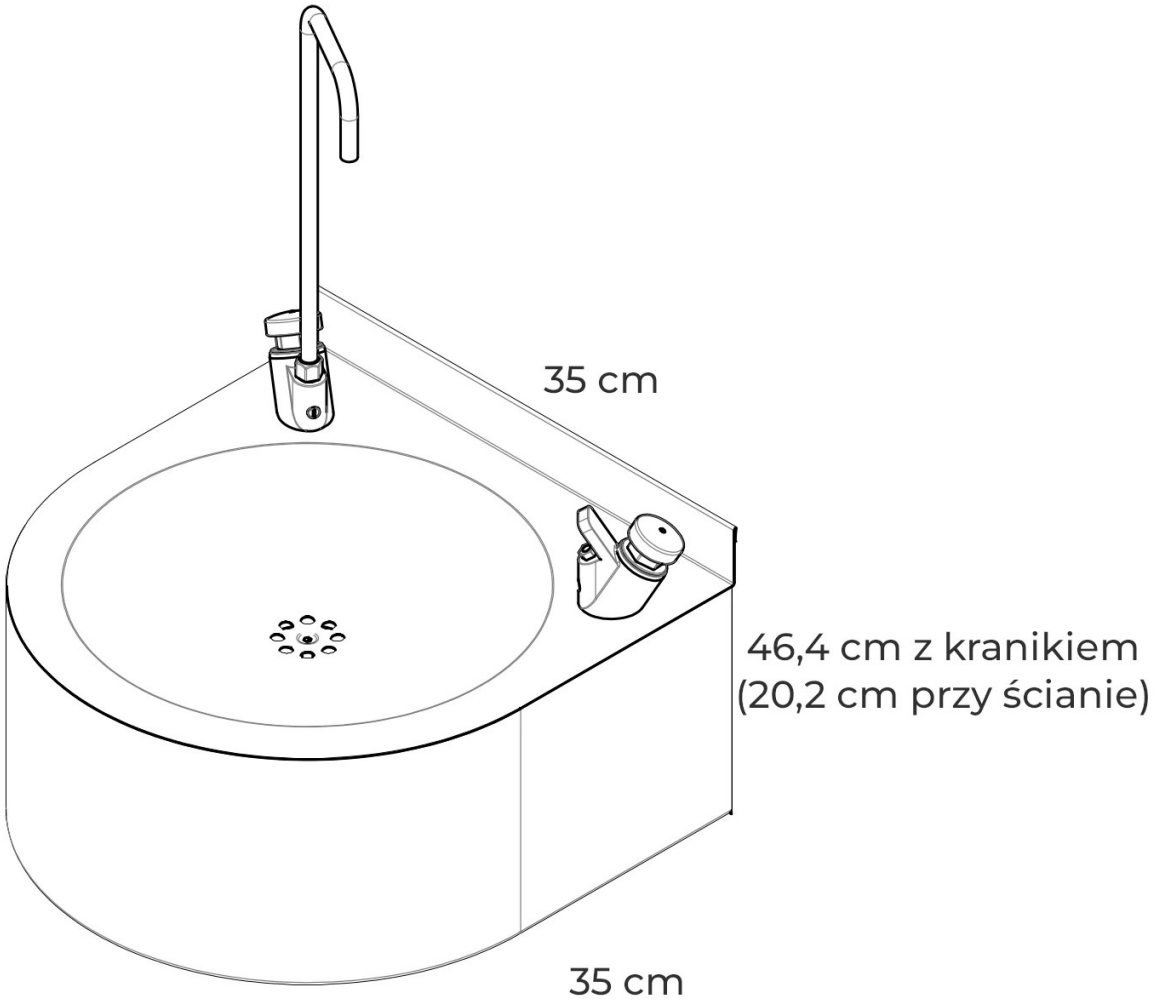
35 cm
46,4 cm z kranikiem
(20,2 cm przy ścianie)
35 cm



Dlaczego warto wybrać AQF500?

Aqua Solution AQF500 to praktyczna, trwała i estetyczna fontanna wody pitnej, która zapewnia komfort użytkownikom każdego dnia. Łączy wygodne źródełko do picia z funkcjonalnym kranikiem do napełniania butelek, ogranicza koszty eksploatacji i wspiera ekologiczne nawyki związane z regularnym piciem wody.

AQUA SOLUTION

AQF500

WISZĄCA FONTANNA WODY PITNEJ

ze zintegrowanym kranikiem do picia i napełniania butelek



ŚWIEŻA I ZDROWA WODA
woda pitna zawsze pod ręką

KRANIK DO BUTELEK
wygodne napełnianie bidonów i butelek

EKOLOGICZNE ROZWIĄZANIE
mniej plastiku, więcej oszczędności

TRWAŁA KONSTRUKCJA
stal nierdzewna AISI 304

ŁATWY MONTAŻ I OBSŁUGA
wisząca konstrukcja oszczędza miejsce

IDEALNA DO:

- SZKÓŁ
- BIUR
- ZAKŁADÓW PRACY
- PRZYCHODNI I SZPITALI
- OBIEKTÓW SPORTOWYCH
- URZĘDÓW I INSTYTUCJI PUBLICZNYCH



SOLIDNE WYKONANIE

- **Wysokiej jakości stal nierdzewna AISI 304** odporna na korozję i uszkodzenia
- **Gładka powierzchnia** łatwa do utrzymania w czystości
- **Tylna osłona ściany** chroni przed zachlapaniem
- **Podłączenie bezpośrednio** do sieci wodociągowej
- **Bez chłodzenia – oszczędność energii** i bezawaryjność

DWA SPOSOBY KORZYSTANIA



KRANIK DO PICIA
wygodny dostęp do wody pitnej



KRANIK DO BUTELEK
szybkie i wygodne **napełnianie bidonów i butelek**

DANE TECHNICZNE

WYMIARY	MATERIAŁ	ZASILANIE WODĄ	DODATKOWY KRANIK	MONTAŻ
340 x 300 x 195 mm (szer. x gł. x wys.)	stal nierdzewna AISI 304	bezpośrednio z sieci wodociągowej	do napełniania butelek i bidonów	na ścianie

ZADBAJ O NAWODNIENIE SWOJEGO ORGANIZMU!
Regularne picie wody poprawia samopoczucie, koncentrację i wydajność każdego dnia.